FA 镜头规格书

型号		MA0814M-MP		规格	固定焦距手动光圈镜头 百万像素
焦距		8mm		接口	C接口
光圈		F1.4-F16		前螺纹	M37*0.5
像面尺寸		Φ11mm（2/3″）		机械后焦	17.5mm
TV畸变		<1%		最近摄距	0.1 m
控制	光圈	手动（锁紧结构）		外形尺寸	Φ39.3*40
	聚焦	手动（锁紧结构）		重量	114g
	变焦	-		工作温度	-10~50度
角度	D	1/2″	51.9°	2/3″	67.1°
	H		42.5°		56.3°
	V		32.4°		43.7°
机构尺寸	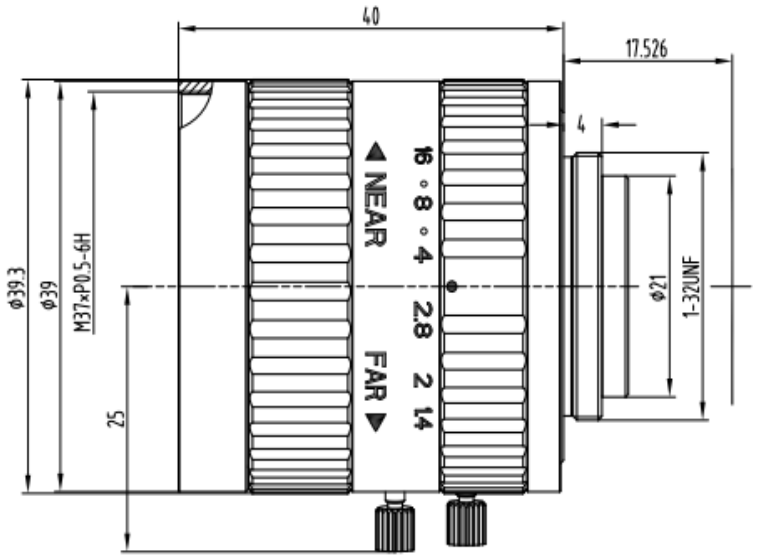				
实际图片					